POSTO DE TRANSFORMAÇÃO AI - EMPRESA D.T.I.G, Lda

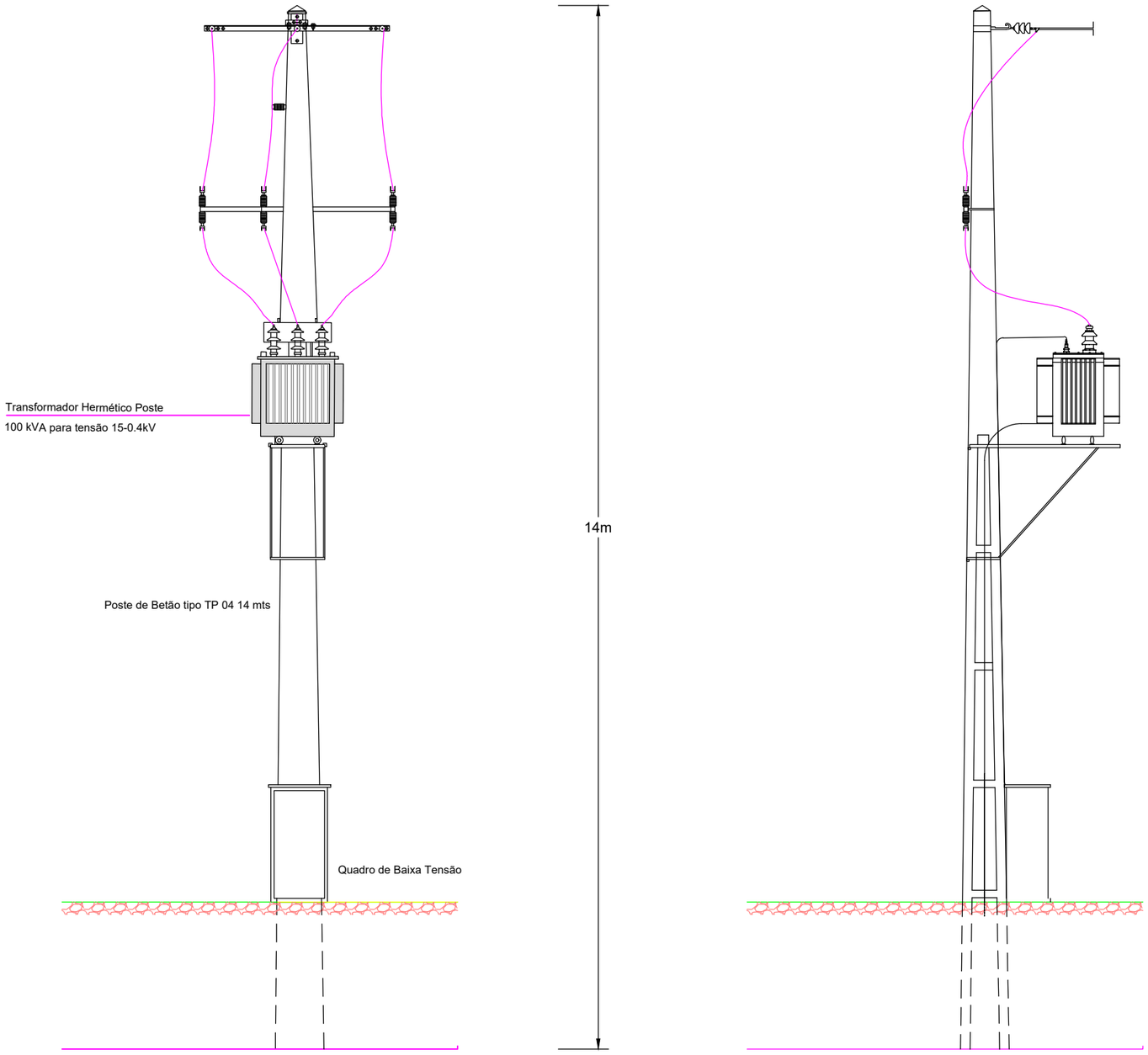

QUADRO GERAL DE B.T.

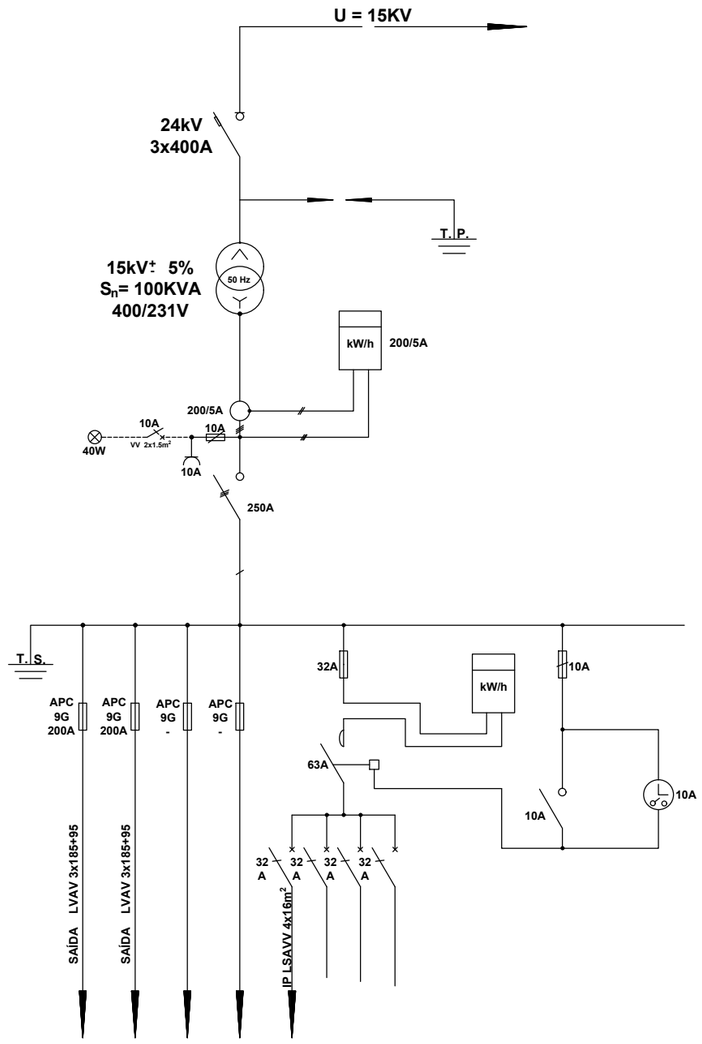

MBT ENERGIA

OBRA: POSTO DE TRANSFORMAÇÃO AI - EMPRESA D.T.I.G, Lda		ELECTRICIDADE FOLHA Nº 01
PROJECTO: PROJECTO & ELECTRICOS-LDA		
DES. / VER. / TEC. Resp.	Planta e Esquema Unifilar do Posto de Transformação Tipo AI de 100KVA-0.4/15KV	DOC. ----/---------- / DATA Nove./2023 / ARQ. ----/----------